แบบก่อสร้าง รั้วอาคารศูนย์พัฒนาวิชาการ
ป้องกันควบคุมโรคและสุขภาพ

เจ้าของโครงการ : สำนักงานป้องกันควบคุมโรคที่ 4 จังหวัดสระบุรี

สถานที่ก่อสร้าง : เลขที่ 6 หมู่ที่ 10 ถนนพหลโยธิน
ตำบลธารเกษม อำเภอพระพุทธบาท จังหวัดสระบุรี 18120

ออกแบบโดย : ห้างหุ้นส่วนจำกัด พรประดับก่อสร้าง

แบบเลขที่ สคร4/03/66

สงวนลิขสิทธิ์ ห้ามมิให้ทำสำเนาโดยไม่ได้รับอนุญาต

สารบัญแบบ

แบบงานสถาปัตยกรรม	
Number	รายการ
A-01	สารบัญแบบ
A-02	รายการประกอบแบบ
A-03	ผังบริเวณ
A-04	รายละเอียดรั้ว Type B.1
A-05	รายละเอียดรั้ว Type B.2
A-06	รายละเอียดรั้ว Type C.1
A-07	รายละเอียดรั้ว Type C.2
A-08	รายละเอียดรั้ว Type D.1
A-09	รายละเอียดรั้ว Type D.2

แบบงานวิศวกรรมโครงสร้าง	
Number	รายการ
-	-

แบบงานวิศวกรรมประปาและสุขาภิบาล	
Number	รายการ

แบบงานวิศวกรรมไฟฟ้า	
Number	รายการ

สัญลักษณ์ประกอบแบบ

สัญลักษณ์	รายละเอียด
N	ทิศเหนือ
ห้องโถง1 F1 +0.50 C1 +4.40	สัญลักษณ์พื้น, ห้องโถง1 F1 +0.50 C1 +3.30, แสดงชื่อห้อง, แสดงระดับฝ้าเพดาน, แสดงระดับพื้น, สัญลักษณ์ฝ้าเพดาน
B2 A-xx	แสดงแนวตัด, รูปตัด B2, เลขที่รูปตัด
2 A-00, 3 A-00, 4 A-00, 1 A-00	แสดงทิศทางการมองรูปด้าน, เลขที่รูปด้าน, เลขที่แบบ
A A-xx SECTION A-A SCALE 1:20	แสดงจุดขยาย, รูปขยายที่, ชื่อของแบบ, เลขที่แบบ, มาตตราส่วนแบบ
3.00	เส้นแสดงระยะจากศูนย์กลางเสาถึงศูนย์กลางเสา
3.00	เส้นแสดงระยะจากศูนย์กลางถึงริม
3.00	เส้นแสดงระยะจากริมถึงริม
+0.00	แสดงระดับรูปตัด หรือรูปขยาย
D2	แสดงประตูและวงกบ
W2	แสดงหน้าต่างและวงกบ
F2	แสดงชนิดของผิวพื้น
P2	แสดงชนิดของผิวผนัง
C2	แสดงชนิดของฝ้าเพดาน
A	แนวศูนย์กลางเสา
Slope	ทิศทางและความชันการลาดเอียงจากระดับบนลงล่าง
	ผนังก่ออิฐครึ่งแผ่น ผิวฉาบเรียบ 2 ด้าน, เสา
	ผนังก่ออิฐเต็มแผ่น ผิวฉาบเรียบ 2 ด้าน
A-01	แบบสถาปัตยกรรมแผ่นที่ 01
S-02	แบบโครงสร้างแผ่นที่ 02
E-03	แบบไฟฟ้าแผ่นที่ 03
SN-04	แบบสุขาภิบาลแผ่นที่ 04

วัสดุประกอบแบบ

สัญลักษณ์พื้น	รายละเอียด
F1	พื้นคอนกรีตเสริมเหล็ก ผิวขัดมัน

สัญลักษณ์ผนัง	รายละเอียด
P1	ผนังก่ออิฐมวญเบา ผิวผนังฉาบปูนเรียบพร้อมทาสี ชนิดทาภายใน (โทนสีและยี่ห้อระบุภายหลัง)

สัญลักษณ์ฝ้า	รายละเอียด
C1	ฝ้าเพดานโครงเคร่าเหล็กชุบสังกะสี กรุแผ่นยิบซั่มบอร์ด 9 มม. ชนิดธรรมดา ฉาบรอยต่อเรียบทาสี(โครงเคร่าเหล็กชุบสังกะสี @ 0.60x0.60 ม.

กรมควบคุมโรค
Department of Disease Control

ออกแบบและจัดทำโดย
หจก.พรประดับก่อสร้าง
โทร.094 381 9829

โครงการ
ก่อสร้างรั้ว อาคารศูนย์พัฒนาวิชาการป้องกันควบคุมโรคและภัยสุขภาพ

เจ้าของงาน
สำนักงานป้องกันควบคุมโรคที่ 4 จังหวัดสระบุรี

ประธานกรรมการ

กรรมการ

กรรมการ

ออกแบบ
หจก.พรประดับก่อสร้าง

เขียนแบบ
ชวกฤษ บัวคำปัอ ภย.77057

วิศวกร
ไพโรจน์ ชุ่ยปาน สย.13079

แบบเลขที่ สคร4/03/66

แสดงแบบ
สารบัญแบบ

วัน-เดือน-ปี
15 กันยายน 2565

มาตราส่วน	เลขที่แบบ
-	A-01

แผ่นที่	จำนวนแผ่น
2	10

แบบแผ่นนี้ควรมีสิทธิ์ ห้ามนำไปใช้หรือเผยแพร่โดยมิได้รับอนุญาต
ระยะต่างๆให้ดูที่เลขบอกขนาด ห้ามวัดจากแบบ

ข้อกำหนดทั่วไป

ก. ทั่วไป

1. ค่าระดับ 0+000 อ้างอิงจากระดับ ถนนหน้าโครงการ
2. มิติทั้งหมดเป็น มิลลิเมตร เว้นเสียแต่แสดงเป็นอย่างอื่น
3. ข้อกำหนดนี้เป็นส่วนหนึ่งของ ข้อกำหนดสำหรับงานโยธาและงานอาคาร

ข. งานเสาเข็ม

1. เสาเข็มคอนกรีตอัดแรงให้ใช้ตาม มอก.396
2. ความยาวเสาเข็มที่อาจจะแสดงในแบบ เป็นความยาวแนะนำเท่านั้น
3. ถ้าผลทดสอบการรับแรงของเสาเข็ม หรือ ผลการทดสอบ Blow Count ของเสาเข็ม แสดงว่าต้องเปลี่ยนความยาวของเสาเข็ม ผู้รับเหมาต้องเปลี่ยนความยาวเสาเข็ม ตามดุลยพินิจ ของผู้ออกแบบ ค่าใช้จ่ายในการเปลี่ยนแปลงความยาวของเสาเข็ม ตามที่มีการตกลงกันตามสัญญาว่าจ้าง
4. Test Load = 250% ของ Design Load ขั้นตอนและวิธีการทดสอบ เป็นไปตามข้อแนะนำของ วิศวกรรมสถานแห่งประเทศไทย
5. รอยต่อของเสาเข็ม ถ้ามี ต้องจัดส่งแบบรายละเอียด และรายการคำนวณเพื่อขออนุมัติจากผู้ออกแบบ ก่อนดำเนินการก่อสร้าง

ค. งานคอนกรีต

1. คอนกรีตสำหรับงานโครงสร้าง
   - 1.1 แรงอัดประลัย โดยใช้ตัวอย่างทรงกระบอก ที่อายุ 28 วัน
     - : คอนกรีตอัดแรง > 320 กก./ตร.ซม.
     - : คอนกรีตทั่วไป > 240 กก./ตร.ซม.
   - 1.2 อัตราส่วนน้ำต่อซีเมนต์ ต้องน้อยกว่า 0.50
   - 1.3 ขนาดของมวลรวมหยาบที่ใหญ่ที่สุด ไม่เกิน 25 มม.
   - 1.4 Slump 7 - 12 ซม.
   - 1.5 การใช้สารเคมีผสมเพิ่ม ต้องได้รับการอนุมัติจากผู้ออกแบบ
   - 1.6 คอนกรีตผสมเสร็จ เป็นไปตาม มอก. 213 ไม่ผสมขี้เถ้าลอย
2. แรงอัดประลัยของคอนกรีตหยาบ โดยใช้ตัวอย่างทรงกระบอก ที่อายุ 28 วัน ต้องไม่น้อยกว่า 100 กก./ตร.ซม.
3. ปูนซีเมนต์ตาม มอก. 15
4. ค่าคลาดเคลื่อนของงานคอนกรีตโครงสร้าง เป็นดังนี้

- ส่วนที่อยู่ใต้ดิน	แนวราบ	~ 20 มม.
	แนวดิ่ง	~ 10 มม.
- ส่วนที่อยู่เหนือดิน	แนวราบ	~ 10 มม.
	แนวดิ่ง	~ 10 มม.
- พื้นที่หน้าตัด	-3 %	

ง. เหล็กเสริมคอนกรีต

1. เหล็กเสริมคอนกรีต ให้ใช้ตาม
   - มอก. 20 SR24 สำหรับเหล็กกลมขนาด ศก.6 และ 9 มม.
   - มอก. 24 SD40 สำหรับเหล็กข้ออ้อยขนาด ศก. ตั้งแต่ 10 มม. ขึ้นไป
2. การดัด-ตัด เหล็กเสริมคอนกรีตเป็นไปตาม มาตรฐาน ว.ส.ท. 1007-34 มาตรฐานสำหรับอาคารคอนกรีตเสริมเหล็ก
3. การเชื่อมเหล็กเสริมคอนกรีตด้วยเครื่องเชื่อมไฟฟ้า จะต้องได้รับการอนุมัติเป็นลายลักษณ์อักษรจากผู้ออกแบบ ระยะทาบเหล็กเสริมคอนกรีต ให้ใช้ดังต่อไปนี้

ขนาด (มม.)	ระยะทาบต่ำสุด (มม.)
RB 6	300
RB 9	400
DB 12	400
DB 16	500
DB 20	600
DB 25	750

4. ความหนาของคอนกรีตที่หุ้มเหล็กเสริมให้เป็นไปตามแบบ หรือ ดังต่อไปนี้

ประเภท	ความหนาของคอนกรีตที่หุ้มเหล็กเสริม (มม.)	ความคลาดเคลื่อนที่ยอมให้ (มม.)
ฐานราก	50	+ 5 / - 0
สัมผัสกับดิน	40	+ 5 / - 3
เหนือดิน	30	+ 5 / - 3
พื้นที่ไม่น้อยกว่า 115 มม.	20	+ 5 / - 3
โครงสร้างเก็บของเหลว	30	+ 5 / - 0

จ. โครงสร้างเหล็ก

1. วัสดุให้ใช้ตาม
   - มอก. 49 ลวดเชื่อมเหล็ก ชั้นคุณภาพ E60
   - มอก. 107 เหล็กโครงสร้างรูปพรรณกลวง ชั้นคุณภาพ HS41
   - มอก. 1227 เหล็กโครงสร้างรูปพรรณขึ้นรูปร้อน ชั้นคุณภาพ SS 400
   - มอก. 1228 เหล็กโครงสร้างรูปพรรณขึ้นรูปเย็น ชั้นคุณภาพ SSC 400
   - มอก. 227 ท่อเหล็กชุบสังกะสี
   - มอก. 291 สลักเกลียวหกเหลี่ยม ชั้นคุณภาพ ISO 8.8
2. แบบรายละเอียด การเชื่อมประกอบ การขนส่ง การติดตั้ง และการควบคุมคุณภาพ เป็นไปตาม "Code of Standard Practice for Steel Building and Bridge" American Institute of Steel Construction (AISC) - Manual of Steel Construction 9th. Edition.
3. การเชื่อมเหล็กเป็นไปตามมาตรฐาน American Welding Society (AWS)
4. Base Plate ต้อง Grout ด้วย Non Shrink Grout ที่ได้รับการอนุมัติจากผู้ออกแบบ
5. งานทาสี
   - 5.1 ผิวพื้นเหล็กจะต้องได้รับการเตรียมผิวและทำความสะอาด โดยใช้เครื่องมือกล ตามมาตรฐาน SIS - SA 2.0
   - 5.2 Primer ทาสองชั้น ด้วย Red Oxide มอก. 401
   - 5.3 ความหนาของชั้นสี เป็นไปตามคำแนะนำของผู้ผลิต
6. งานชุป Galvanized เป็นไปตามมาตรฐาน AS 1538 - 1998

ฉ. ผนังก่ออิฐ

1. วัสดุให้ใช้ตาม
   - มอก. 77 อิฐก่อสามัญ
   - มอก. 58 คอนกรีตบล็อกไม่รับน้ำหนัก
   - มอก. 80 ปูนซีเมนต์ผสม
2. เสาเอ็น / คานทับหลัง ต้องมีทุกช่วงความสูงไม่เกิน 3.00 ม. และยาวไม่เกิน 3.00 ม. หรือ 9 ตร.ม. ของพื้นที่การก่อกำแพง ขนาดของเสาเอ็น/คานทับหลัง ความหนาไม่น้อยกว่าความหนาของผนัง ความสูงไม่น้อยกว่า 150 มม. เสริมเหล็ก 2-RB 6 พร้อมเหล็กปลอก 1-RB 6 @ 150 มม.
3. ผนังที่บรรจบกับโครงสร้างหรือเสาเอ็น / คานทับหลัง ต้องมีเหล็กหนวดกุ้ง RB 6 @ 300 มม. เหล็กหนวดกุ้งต้องฝังลงในผนังไม่น้อยกว่า 300 มม. และฝังลงในโครงสร้างตามระยะทาบตาม ข้อ ง.3 หรือเชื่อมยึดกับโครงสร้างเหล็กอย่างแข็งแรง

หมายเหตุ

- สีเป็นสีน้ำอะคิลิค สีอาจปรับเปลี่ยนได้โดยเจ้าของงานเป็นผู้ระบุ
- ห้ามใช้รั้วเป็นที่แพงรับแรงดันดินข้างเคียง

กรมควบคุมโรค
Department of Disease Control

ออกแบบและจัดทำโดย
หจก.พรประดับก่อสร้าง
โทร.094 381 9829

โครงการ
ก่อสร้างรั้ว อาคารศูนย์พัฒนาวิชาการป้องกันควบคุมโรคและภัยสุขภาพ

เจ้าของงาน
สำนักงานป้องกันควบคุมโรคที่ 4 จังหวัดสระบุรี

ประธานกรรมการ

กรรมการ

กรรมการ

ออกแบบ
หจก.พรประดับก่อสร้าง

เขียนแบบ
ชวกฤษ บัวคำป้อ ภย.77057

วิศวกร
ไพโรจน์ ชุ่ยปาน สข.13079

แบบเลขที่ สคร4/03/66

แสดงแบบ
ข้อกำหนดทั่วไป

วัน-เดือน-ปี
15 กันยายน 2565

มาตราส่วน	เลขที่แบบ
-	A-02

แผ่นที่	จำนวนแผ่น
3	10

แบบแผ่นนี้สงวนลิขสิทธิ์ ห้ามนำไปใช้หรือผลิตซ้ำโดยมิได้รับอนุญาต
ระยะต่างๆที่มีผู้ที่แสดงขนาด ห้ามวัดจากแบบ

N

อาคารศูนย์พัฒนาวิชาการ
ป้องกันควบคุมโรคและสุขภาพ

แปลงหมายเลขทะเบียน
ที่ สบ.491

จำนวน 17 ไร่ 1 งาน 37 ตารางวา
ต.ธารเกษม
อ.พระพุทธบาท
จ.สระบุรี

กรมควบคุมโรค
Department of Disease Control

ออกแบบและจัดทำโดย
หจก.พรประดับก่อสร้าง
โทร.094 381 9829

โครงการ
ก่อสร้างรั้ว อาคารศูนย์พัฒนาวิชาการป้องกันควบคุมโรคและภัยสุขภาพ

เจ้าของงาน
สำนักงานป้องกันควบคุมโรคที่ 4 จังหวัดสระบุรี

ประธานกรรมการ

กรรมการ

กรรมการ

ออกแบบ
หจก.พรประดับก่อสร้าง

เขียนแบบ
ชวกฤษ บัวคำป้อ ภย.77057

วิศวกร
ไพโรจน์ หุ่ยปาน สย.13079

แบบเลขที่ สคร4/03/66

แสดงแบบ
ผังบริเวณ

วัน-เดือน-ปี
15 กันยายน 2565

มาตราส่วน	เลขที่แบบ
-	A-03
แผ่นที่ 4	จำนวนแผ่น 10

แบบแผ่นนี้สงวนลิขสิทธิ์ ห้ามนำไปใช้หรือผลิตซ้ำโดยมิได้รับอนุญาต
ระยะต่างๆให้ดูที่แสดงขนาด ห้ามวัดจากแบบ

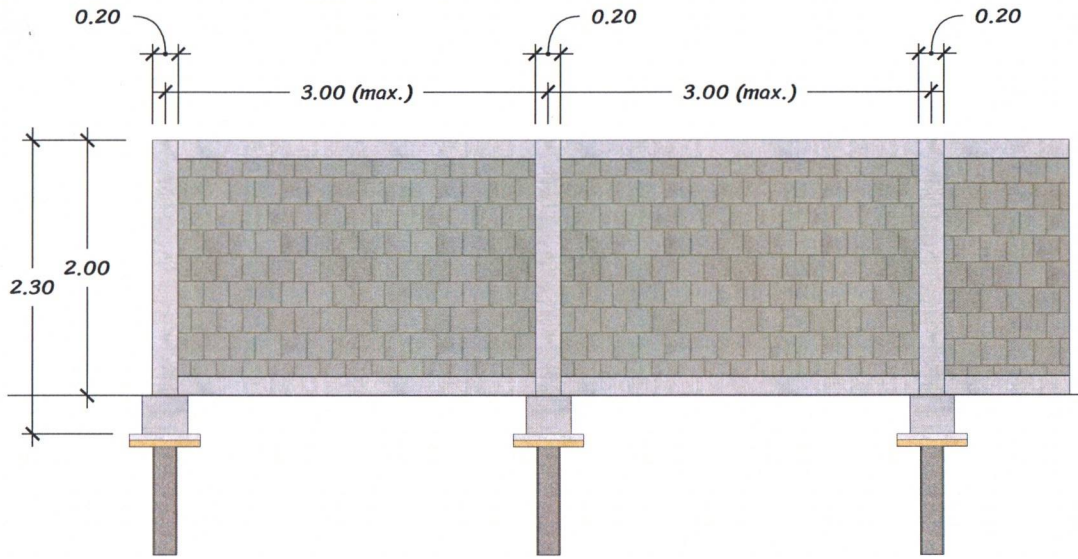

รูปด้านหน้า กำแพง TYPE B

มาตราส่วน 1:40

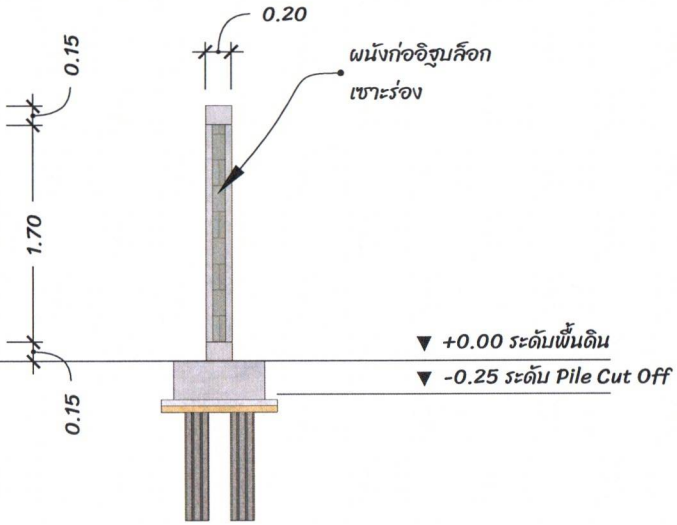

รูปด้านข้าง กำแพง TYPE B

มาตราส่วน 1:40

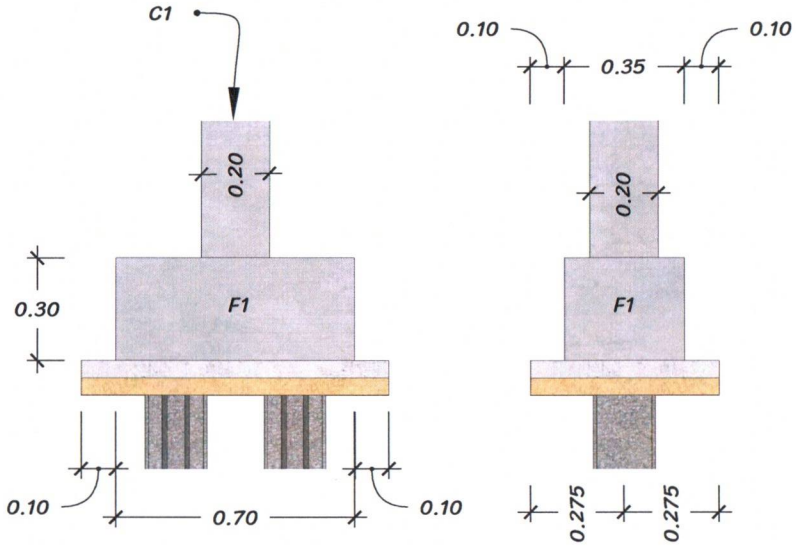

รูปด้าน ฐานรากและเสา

มาตราส่วน 1:15

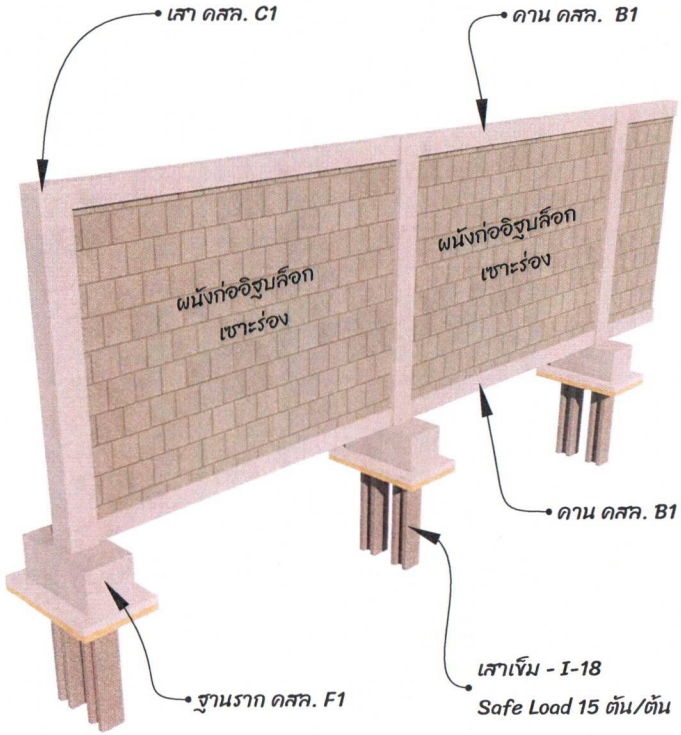

กรมควบคุมโรค
Department of Disease Control

ออกแบบและจัดทำโดย
หจก.พรประดับก่อสร้าง
โทร.094 381 9829

โครงการ
ก่อสร้างรั้ว อาคารศูนย์พัฒนาวิชาการป้องกันควบคุมโรคและภัยสุขภาพ

เจ้าของงาน
สำนักงานป้องกันควบคุมโรคที่ 4 จังหวัดสระบุรี

ประธานกรรมการ

กรรมการ

กรรมการ

ออกแบบ
หจก.พรประดับก่อสร้าง

เขียนแบบ
ชวกฤษ บัวคำป้อ กย.77057

วิศวกร
ไพโรจน์ ชุ่ยปาน สย.13079

แบบเลขที่ สคร4/03/66

แสดงแบบ
แบบกำแพง TYPE B

วัน-เดือน-ปี
15 กันยายน 2565

มาตราส่วน	เลขที่แบบ
-	A-04

แผ่นที่	จำนวนแผ่น
5	10

แบบแผ่นนี้สงวนลิขสิทธิ์ ห้ามนำไปใช้หรือแจกแพร่โดยมิได้รับอนุญาต
ระยะต่างๆให้ดูที่เลขบอกขนาด ห้ามวัดจากแบบ

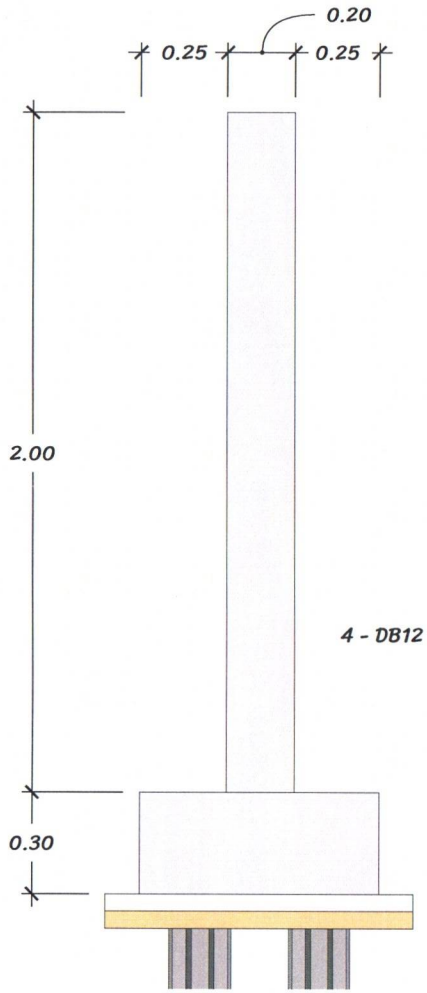

รูปด้าน 1

มาตราส่วน 1:15

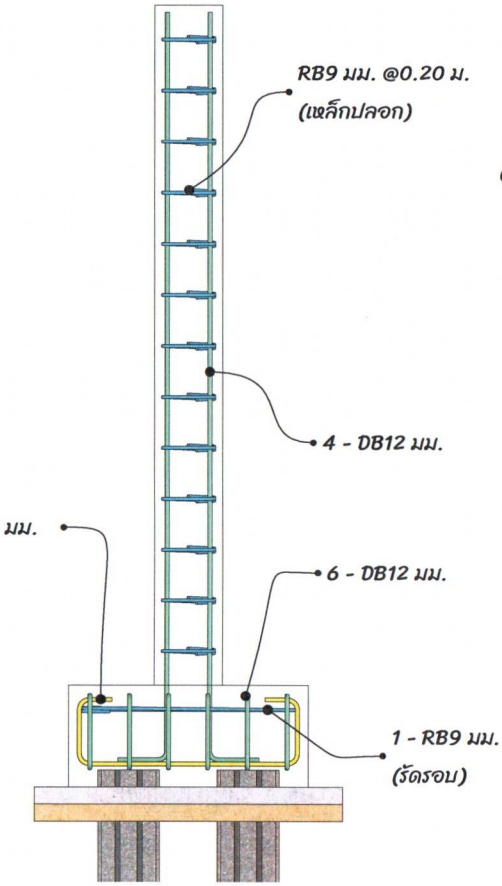

รูปตัด 1

มาตราส่วน 1:15

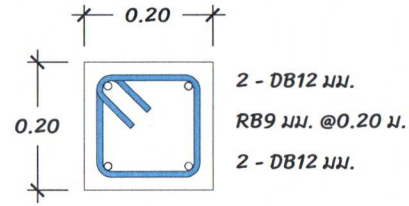

แบบขยาย เสา (C1)

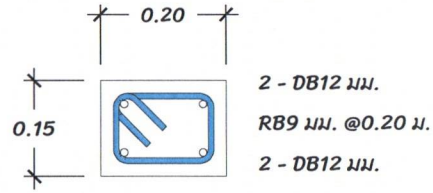

แบบขยาย คาน (B1)

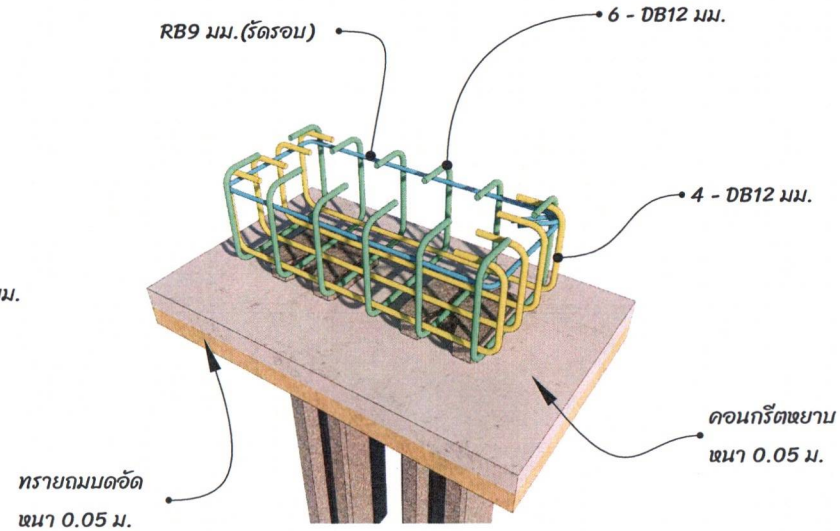

ฐานราก (F1)

แบบขยายเหล็กเสริม กำแพง TYPE B

กรมควบคุมโรค
Department of Disease Control

ออกแบบและจัดทำโดย
หจก.พรประดับก่อสร้าง
โทร.094 381 9829

โครงการ
ก่อสร้างรั้ว อาคารศูนย์พัฒนาวิชาการป้องกันควบคุมโรค และภัยสุขภาพ

เจ้าของงาน
สำนักงานป้องกันควบคุมโรคที่ 4 จังหวัดสระบุรี

ประธานกรรมการ

กรรมการ

กรรมการ

ออกแบบ
หจก.พรประดับก่อสร้าง

เขียนแบบ
ชวกฤษ มัวคำป้อ ภย.77057

วิศวกร
ไพโรจน์ ชุ่มปาน สย.13079

แบบเลขที่ สคร4/03/66

แสดงแบบ
แบบขยายกำแพง TYPE B

วัน-เดือน-ปี
15 กันยายน 2565

มาตราส่วน	เลขที่แบบ
-	A-05

แผ่นที่	จำนวนแผ่น
6	10

แบบแผ่นนี้ควรเจ้าที่ ห้ามนำไปใช้หรือเผยแพร่โดยมิได้รับอนุญาต
ระหว่างรุ่ใช้ดูที่เทียบขนาด ห้ามวัดจากแบบ

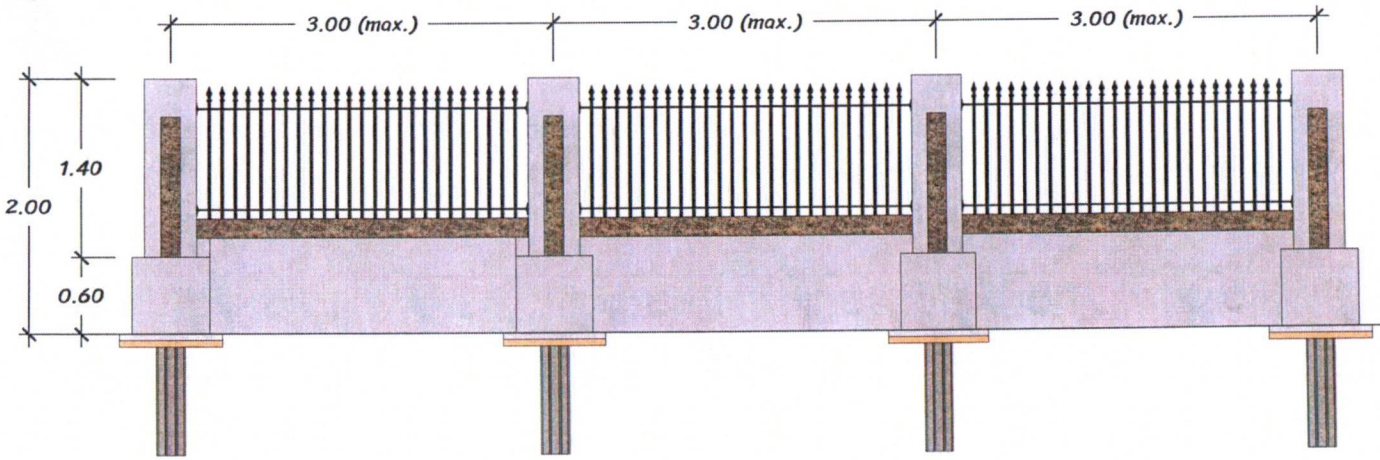

รูปด้านหน้า กำแพง TYPE C

มาตราส่วน 1:40

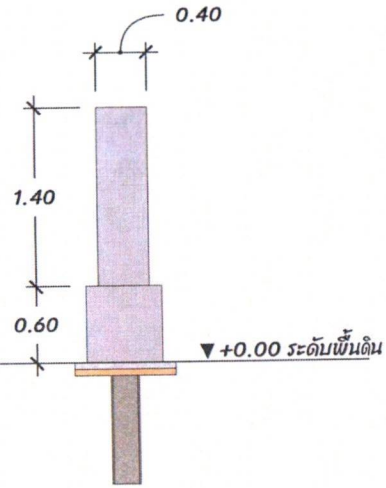

รูปด้านข้าง กำแพง TYPE C

มาตราส่วน 1:40

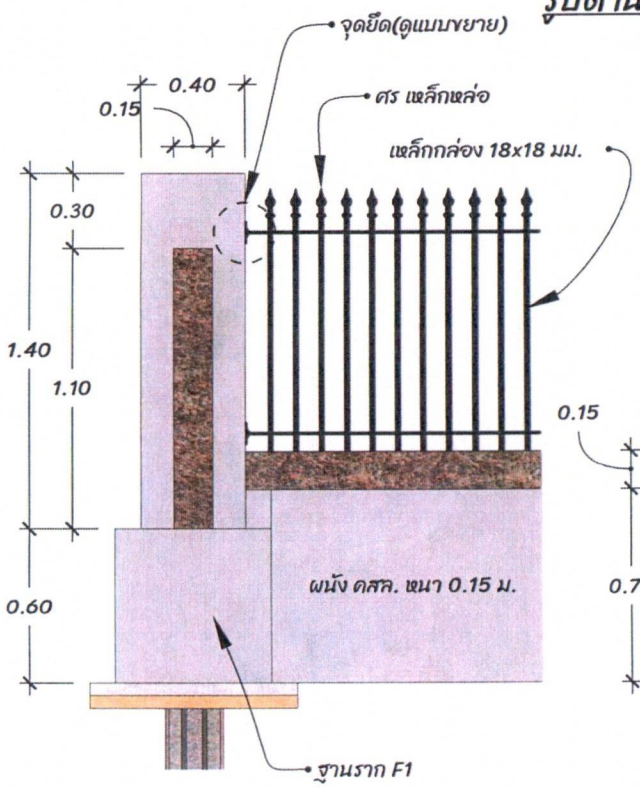

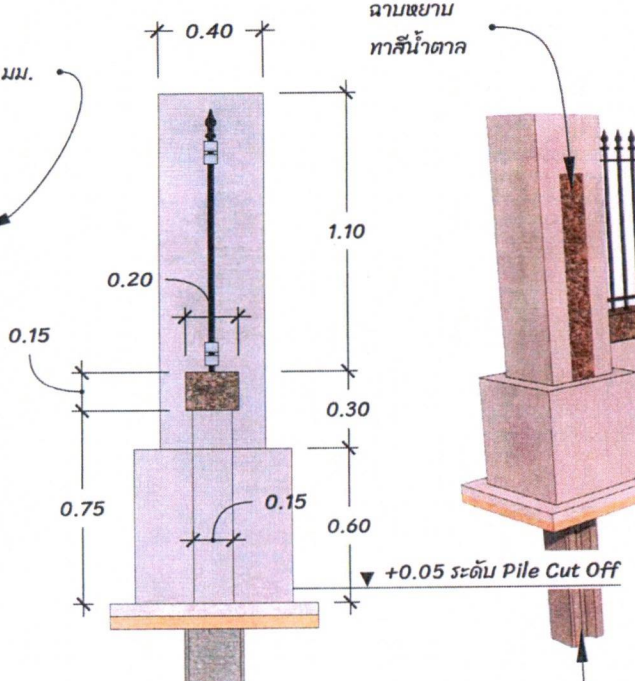

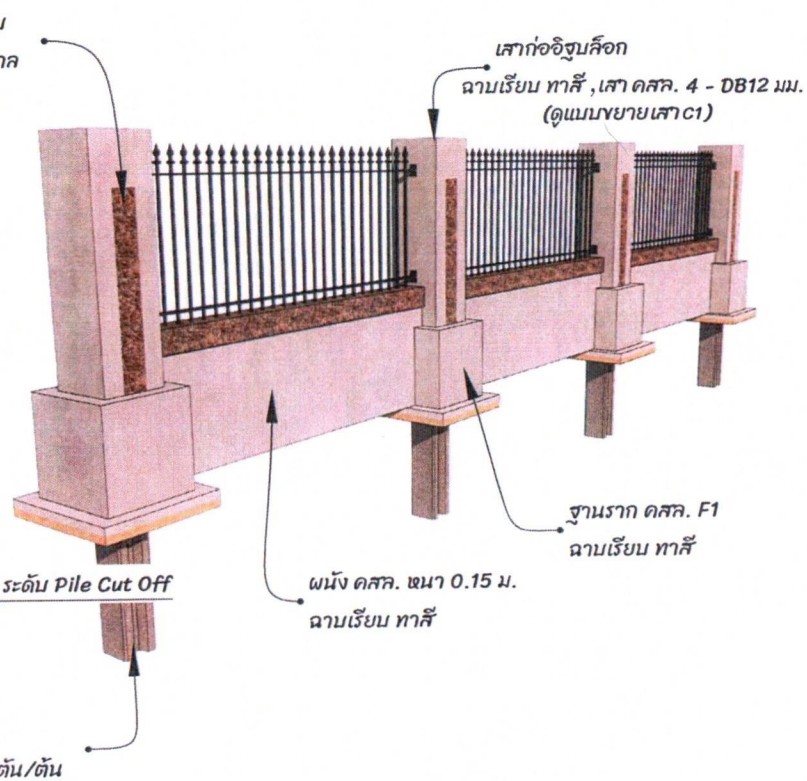

ขยายรูปด้าน กำแพง TYPE C

มาตราส่วน 1:20

กรมควบคุมโรค
Department of Disease Control

ออกแบบและจัดทำโดย
หจก.พรประดับก่อสร้าง
โทร.094 381 9829

โครงการ
ก่อสร้างรั้ว อาคารศูนย์พัฒนาวิชาการป้องกันควบคุมโรค และภัยสุขภาพ

เจ้าของงาน
สำนักงานป้องกันควบคุมโรคที่ 4 จังหวัดสระบุรี

ประธานกรรมการ

กรรมการ

กรรมการ

ออกแบบ
หจก.พรประดับก่อสร้าง

เขียนแบบ
ชวกฤษ บัวคำป้อ ภย.77057

วิศวกร
ไพโรจน์ ชุ่ยปาน สย.13079

แบบเลขที่ สคร4/03/66

แสดงแบบ
แบบกำแพง TYPE C

วัน-เดือน-ปี
15 กันยายน 2565

มาตราส่วน	เลขที่แบบ
-	A-06
แผ่นที่ 7	**จำนวนแผ่น** 10

แบบแผ่นนี้ลิขสิทธิ์ ห้ามนำไปใช้หรือแพร่ขยายเพื่อประโยชน์ได้รับอนุญาตระหว่างที่ยังไม่ได้รับอนุญาตจากเจ้าของแบบ

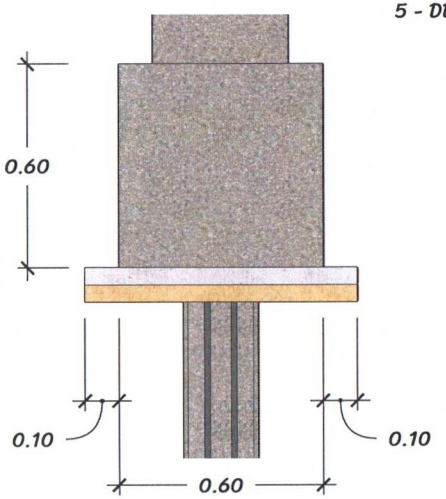

รูปด้าน F1

มาตราส่วน 1:15

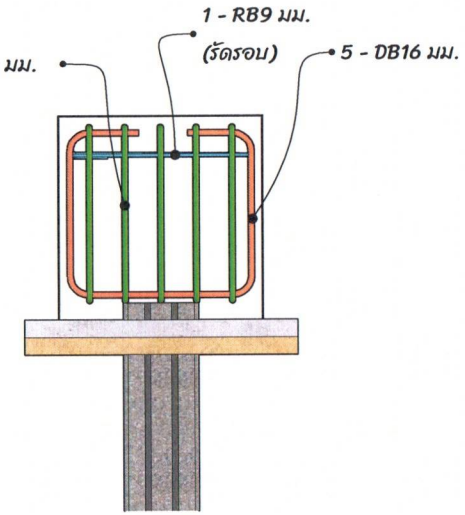

รูปตัด F1

มาตราส่วน 1:15

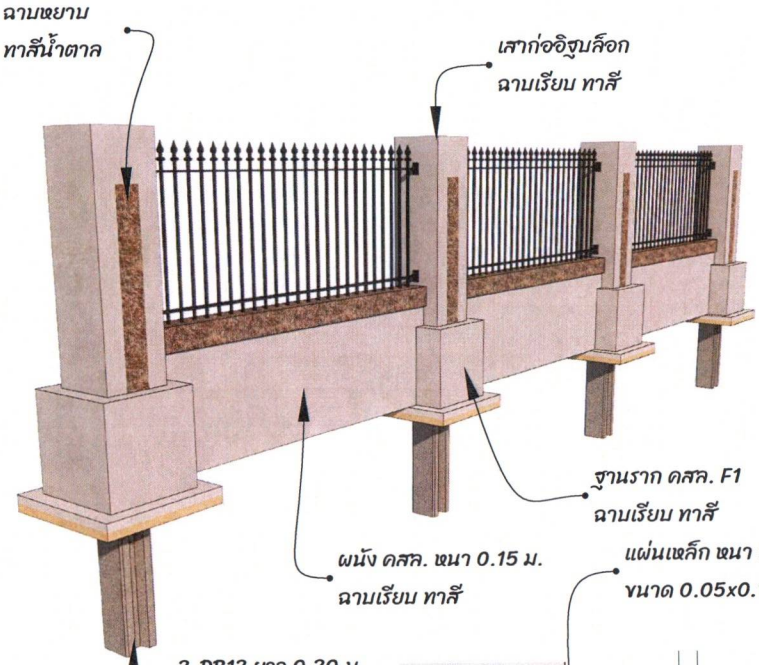

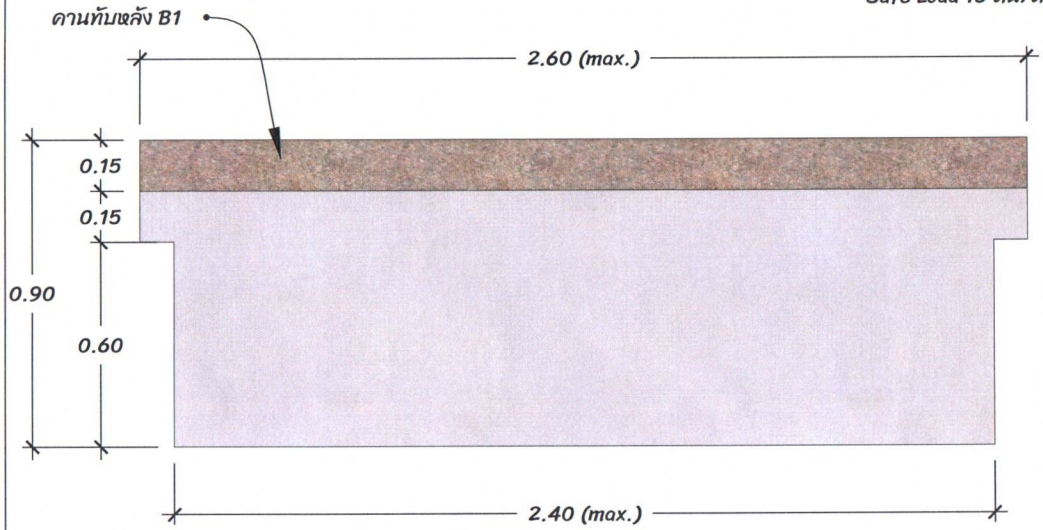

ขยายกำแพง คสล. หนา 0.15 ม.

มาตราส่วน 1:15

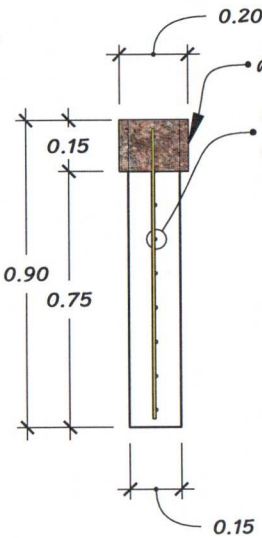

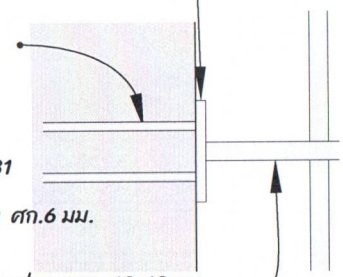

แบบขยายจุดยึด

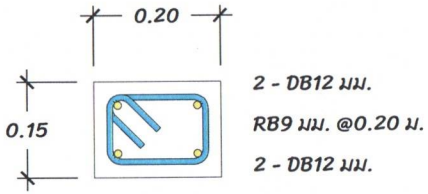

แบบขยาย คาน (B1)

กรมควบคุมโรค
Department of Disease Control

ออกแบบและจัดทำโดย
หจก.พรประดับก่อสร้าง
โทร.094 381 9829

โครงการ
ก่อสร้างรั้ว อาคารศูนย์พัฒนาวิชาการป้องกันควบคุมโรคและภัยสุขภาพ

เจ้าของงาน
สำนักงานป้องกันควบคุมโรคที่ 4 จังหวัดสระบุรี

ประธานกรรมการ

กรรมการ

กรรมการ

ออกแบบ
หจก.พรประดับก่อสร้าง

เขียนแบบ
ชวกฤษ บัวคำป้อ กย.77057

วิศวกร
ไพโรจน์ หุ่ยปาน สย.13079

แบบเลขที่ สคร4/03/66

แสดงแบบ
แบบขยายกำแพง TYPE C

วัน-เดือน-ปี
15 กันยายน 2565

มาตราส่วน	เลขที่แบบ
-	A-07
แผ่นที่	**จำนวนแผ่น**
8	10

แบบแผ่นนี้สงวนลิขสิทธิ์ ห้ามนำไปใช้หรือเผยแพร่โดยมิได้รับอนุญาต
ระยะต่างๆให้ดูที่เครื่องหมายขนาด ห้ามวัดจากแบบ

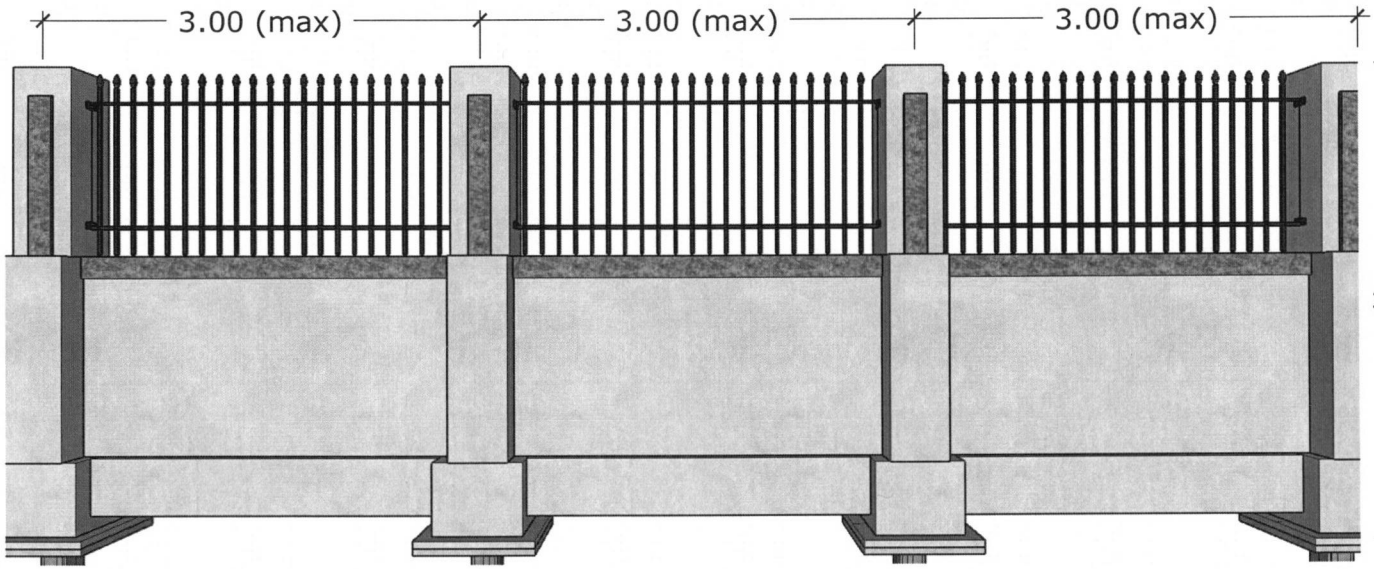

รูปด้านหน้ากำแพง Type D

มาตราส่วน 1:40

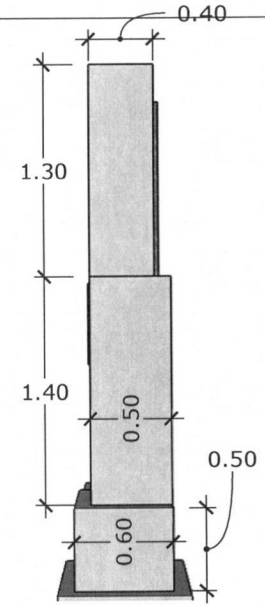

รูปด้านข้างกำแพง Type D

มาตราส่วน 1:40

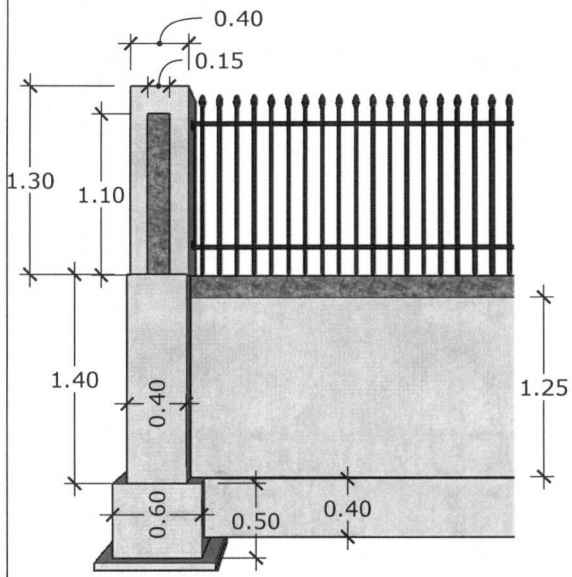

ขยายรูปด้านกำแพง Type D

มาตราส่วน 1:20

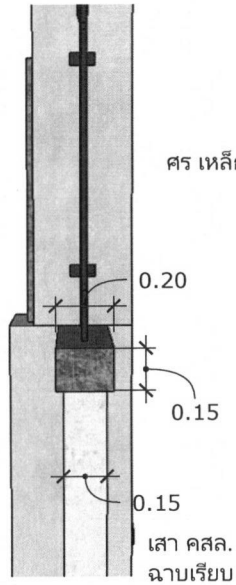

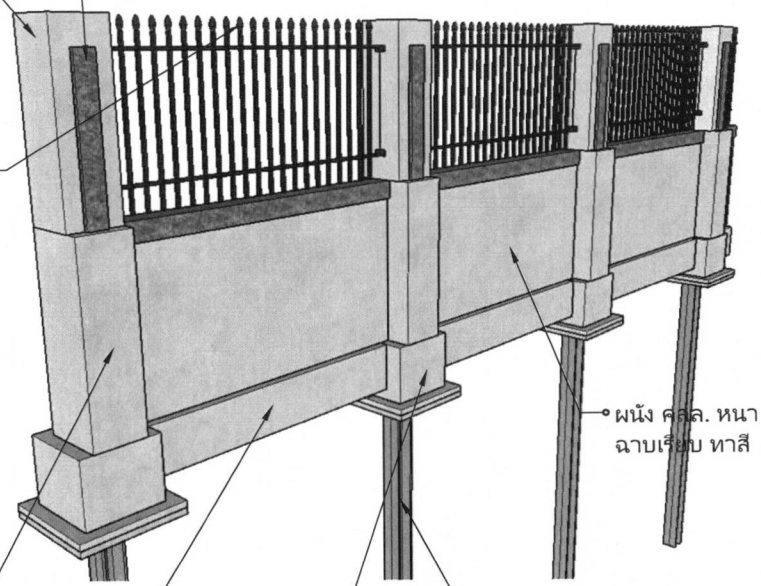

กรมควบคุมโรค
Department of Disease Control

ออกแบบและจัดทำโดย
หจก.พรประดับก่อสร้าง
โทร.094 381 9829

โครงการ
ปรับปรุงกำแพงรั้วสำนักงาน
เลขที่ 76 หมู่ 5 ถนนพหลโยธิน
ต.พระพุทธบาท อ.พระพุทธบาท จ.สระบุรี

เจ้าของงาน
สำนักงานป้องกันควบคุมโรคที่ 4
จังหวัดสระบุรี

ประธานกรรมการ

กรรมการ

กรรมการ

ออกแบบ
หจก.พรประดับก่อสร้าง

เขียนแบบ
ชวกฤษ บัวคำป้อ ภบ.77057

วิศวกร
ไพโรจน์ หุยปาน สย.13079

แบบ
แบบเลขที่ สคร.03/66
แบบรั้วศูนย์พัฒนาวิชาการ

แสดงแบบ
รายละเอียดรั้ว Type D

วัน-เดือน-ปี
15 กันยายน 2565

มาตราส่วน	เลขที่แบบ
	A-08
แผ่นที่	**จำนวนแผ่น**
9	10

แบบแผ่นนี้เป็นกรรมสิทธิ์ ห้ามนำไปใช้หรือแจกจ่ายให้แก่บุคคลอื่นโดยไม่ได้รับอนุญาต
ระยะต่างๆ ให้ถือตามสเกลบนกระดาษ ห้ามวัดจากแบบ

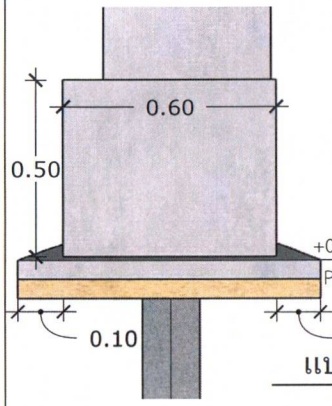

แบบขยายฐาน F1
มาตราส่วน 1:40

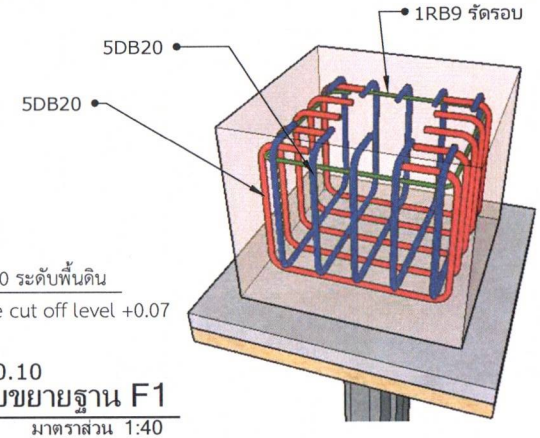

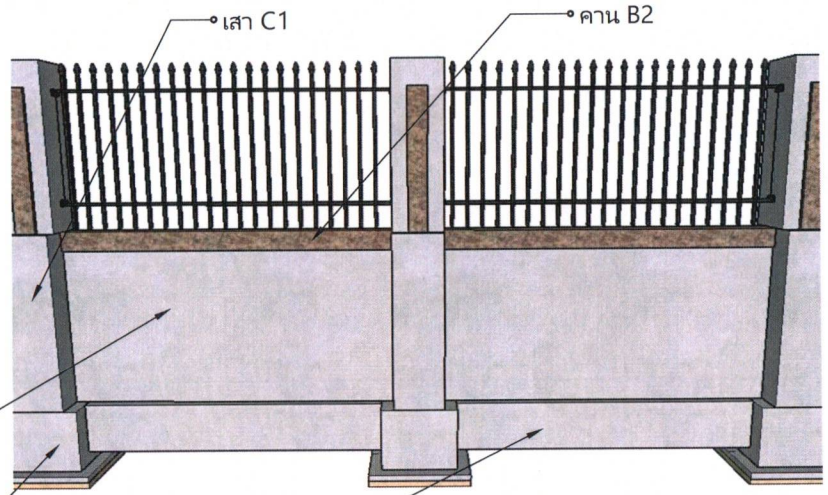

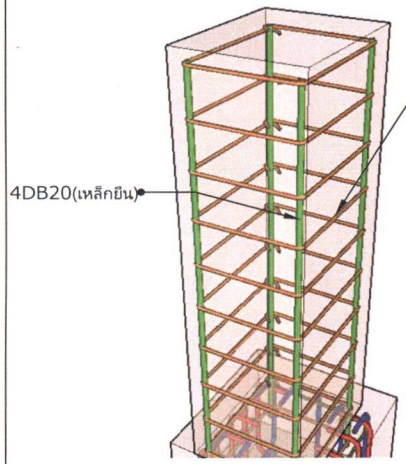

แบบขยายเสา C1
มาตราส่วน 1:40

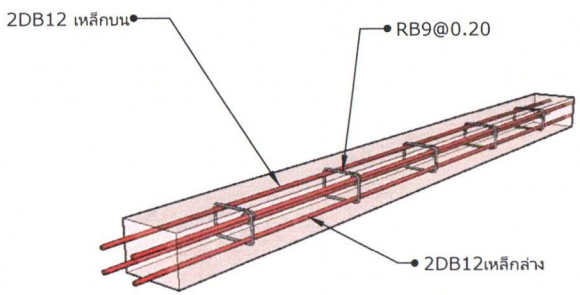

แบบขยายคาน B2
มาตราส่วน 1:40

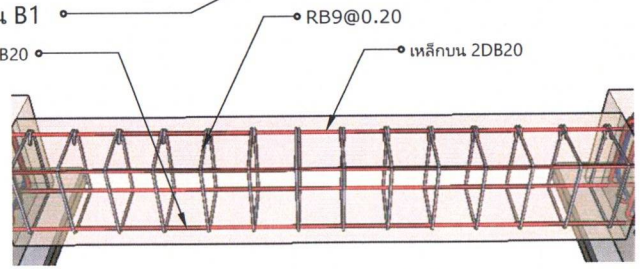

แบบขยายคาน B1
มาตราส่วน 1:40

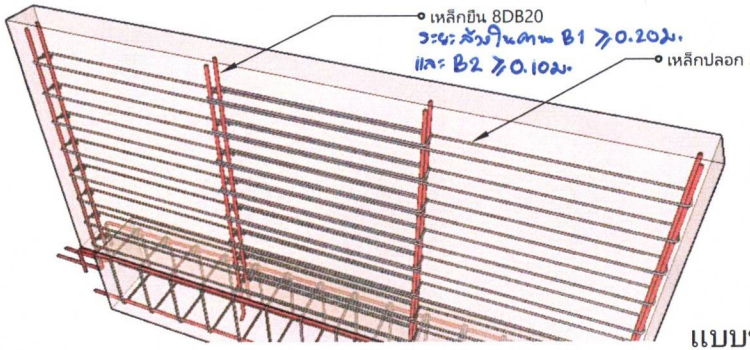

แบบขยายผนัง W1
มาตราส่วน 1:40

รายละเอียดจุดยึด
เหมือนกับรั้ว
Type C

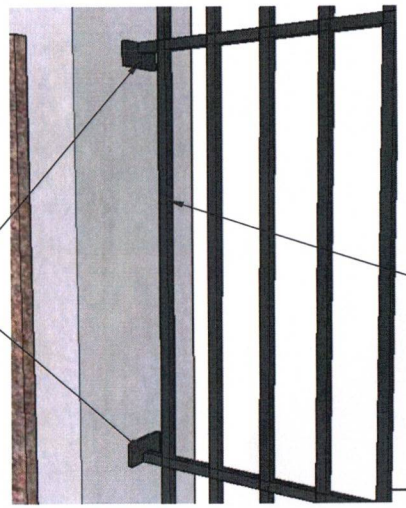

แบบขยายจุดยึดรั้ว
มาตราส่วน 1:40

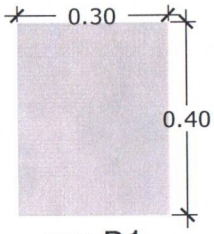

คาน B1

กรมควบคุมโรค
Department of Disease Control

ออกแบบและจัดทำโดย
หจก.พรประดับก่อสร้าง
โทร.094 381 9829

โครงการ
ปรับปรุงกำแพงรั้วสำนักงาน
เลขที่ 76 หมู่ 5 ถนนพหลโยธิน
ต.พระพุทธบาท อ.พระพุทธบาท จ.สระบุรี

เจ้าของงาน
สำนักงานป้องกันควบคุมโรคที่ 4
จังหวัดสระบุรี

ประธานกรรมการ

กรรมการ

กรรมการ

ออกแบบ
หจก.พรประดับก่อสร้าง

เขียนแบบ
ขวกฤษ บัวคำปิ๋อ ภย.77057

วิศวกร
ไพโรจน์ หุบปาน สย.13079

แบบ
แบบเลขที่ สคร.03/66
แบบรั้วศูนย์พัฒนาวิชาการ

แสดงแบบ
รายละเอียดรั้ว Type D

วัน-เดือน-ปี
15 กันยายน 2565

มาตราส่วน	เลขที่แบบ
	A-09

แผ่นที่	จำนวนแผ่น
10	10

แบบแผ่นนี้ลงลิขสิทธิ์ ห้ามนำไปใช้หรือดัดแปลงโดยมิได้รับอนุญาต
ระบบสามารถใช้ดูสีเพราะอาจระบายสี ห้ามจัดทำแบบ